Buje de Baja Tensión
Pasatapas Roscados

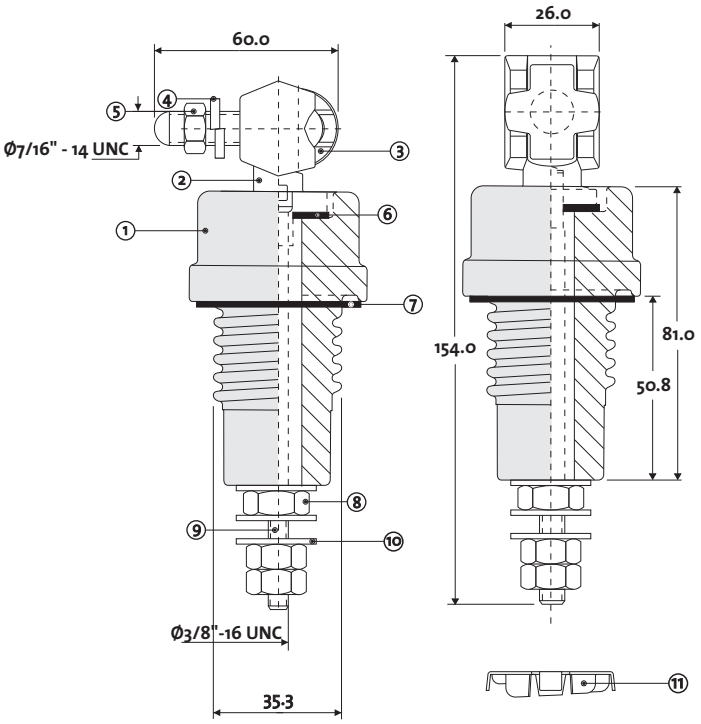

	Descripción	Material	Cant
1	Aislador	Porcelana	1
2	Terminal	Latón	1
3	Ancla Ø15.9	Latón	1
4	Arandela de presión	Acero inoxidable	1
5	Tuerca hexagonal	Acero inoxidable	1
6	Empaque plano superior	Caucho NBR	1
7	Empaque plano inferior	Caucho NBR	1
8	Tuerca hexagonal	Latón	3
9	Perno	Cobre	1
10	Arandela	Latón	3
11	Tuerca araña	Acero pavonado	1

NÚMERO DE CATÁLOGO	**25267**
DISTANCIAS CRÍTICAS, mm	
Distancia de arco	25
Distancia de fuga	28
VALORES ELÉCTRICOS, kV	
Voltaje típico de aplicación	1.2
Corriente máxima de operación continua, A	175
Nivel básico de aislamiento, NBA	30
VALORES MECÁNICOS Lb-ft (N.m)	
Torque del ancla	18 (24.4)

NOTA 1: Medidas en mm

GAMMA